Questo disegno é proprietà della NUOVA ASP.
A termine di legge ogni diritto é riservato
This drawing is property of NUOVA ASP.
All rights are reserved according to law.

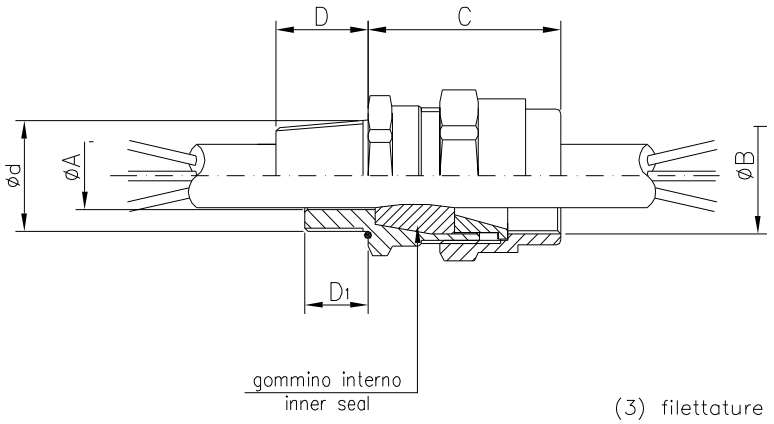

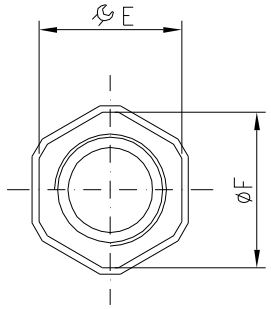

(3) filettature ANSI B1.20.1 o ISO 261 a richiesta
(3) threads ANSI B1.20.1 o ISO 261 on request

Tipo *Type*	Grandezza *Size*	12filettatura entrata *entry thread* N=NPT ANSI B1.20.1 Diam. d	Lg D	M=metrico ISO261/965 Diam. d	Lg D1	Materiale *Material*	Gommino Interno *Internal Seal* min	max	Gommino Esterno *External Seal* min	max	spessore armatura *thickness armour* 1	2	Dimensioni d'ingombro *Overal dimensions* A	B UNI ISO 7/1 Rp (3)	C	E	F
PNAF	00	3/8"	19	M16x1.5	16	*	4.0 7.0	7.0 10.0					11	3/8"	44	24	26
PNAF	1	1/2"	19	M20x1.5	16	*	5.5 8.0 10.5	8.0 10.5 13.0					14	1/2"	51	30/32	34/36
PNAF	2	3/4"	20	M25x1.5	16	*	10.5 13.0 15.5	13.0 15.5 18.0					19	3/4"	52	34/36	38/40
PNAF	3	1"	22	M32x1.5	16	*	15.0 18.0 21.0	18.0 21.0 24.0					25	1"	67	41/46	46/50
PNAF	4	1 1/4"	22	M40x1.5	16	*	21.0 24.0 27.0	24.0 27.0 30.0					31	1 1/4"	69	49/53	52/57
PNAF	5	1 1/2"	22	M50x1.5	18	*	24.0 27.0 30.0 33.0	27.0 30.0 33.0 36.0					37	1 1/2"	73	57/61	60/65
PNAF	6	2"	22	M63x1.5	18	*	36.0 39.0 42.0	39.0 42.0 45.0					46	2"	75	67/71	70/75
PNAF	7	2 1/2"	29	M75x1.5	18	*	42.0 45.0 48.0 51.0	45.0 48.0 51.0 54.0					57	2 1/2"	81	82/84	85/88
PNAF	8	3"	29	M90x1.5	18	*	52.0 56.0 59.0 62.0 65.0	56.0 59.0 62.0 65.0 68.0					70	3"	93	102	106
PNAF	9	4"	40	M90x1.5 M100x1.5	23	*	68.0 74.0 80.0 86.0	74.0 80.0 86.0 92.0					80.5 87 92.5	4"	100	126	130

LEGENDA

PNAF00 / PNAF9 = Ex d IIC e Ex e II
Ex d IIC and Ex e II

tipo di materiale			type of material
* OT	=	Ottone	Brass
* ON	=	Ottone nichelato	Brass nickel plated
* X	=	Acciaio inox	Stainless steel

APPARECCHIATURA COPERTA DA DIRETTIVA ATEX NON SONO AMMESSE MODIFICHE SENZA L' APPROVAZIONE DELLA PERSONA AUTORIZZATA
Equipment covered from ATEX directive modifications are not allowed without approval from authorized person

CODICE / Code: PNAF — Ex d IIC / Ex e II

DESCRIZIONE / Description: Pressacavi per cavo non armato a semplice tenuta
Cable glands for unarmoured cable with inner seal

NOME FILE – File Name: cat–PNAF_r5 | FG. / Sh.: 1 | DI / Of: 1 | SCALA / Scale: / : /

NUOVA ASP

REV.	DESCRIZIONE / Description	DATA / Date	DIS. / Drw.	VER. / Chk.	APP. / App.
5	MODIFICATO DA GRANDEZZA 0 A GRANDEZZA 00	10–02–2014	G.M.	E.C.	
4	AGGIUNTA GRANDEZZA 9	22–12–2011	L.P.	C.P.	
3	AGGIORNATA GRANDEZZA 7 – 8	28–11–2011	L.B.	C.P.	
2	AUMENTATO QUOTA C	21–12–2010	L.B.	C.P.	
0	EMISSIONE / Issue	09–03–2009	L.C.	C.P.	