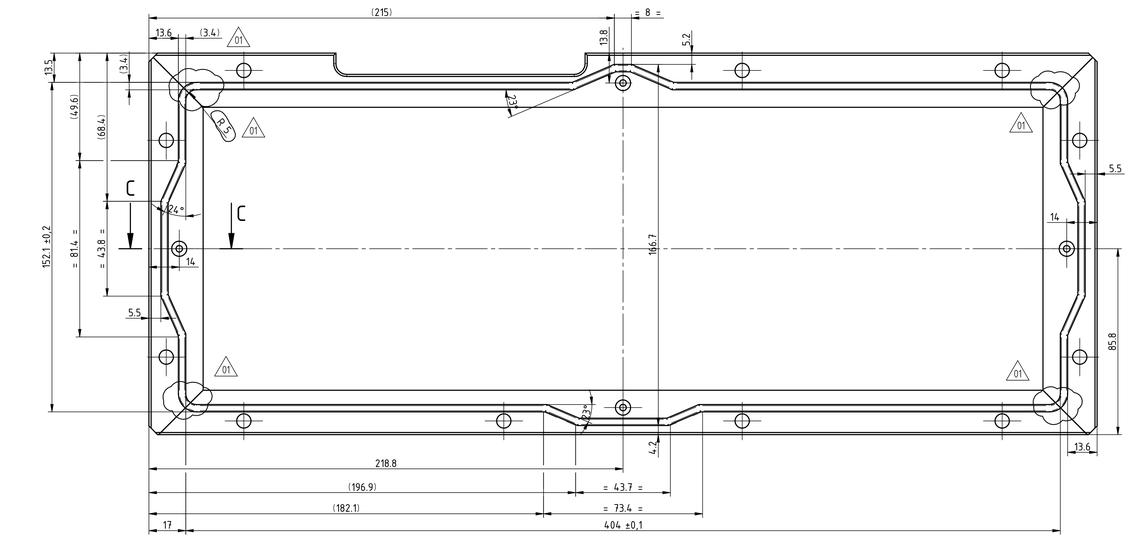

C–C
2:1

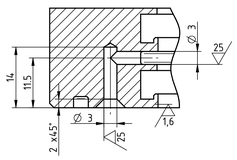

U
5:1

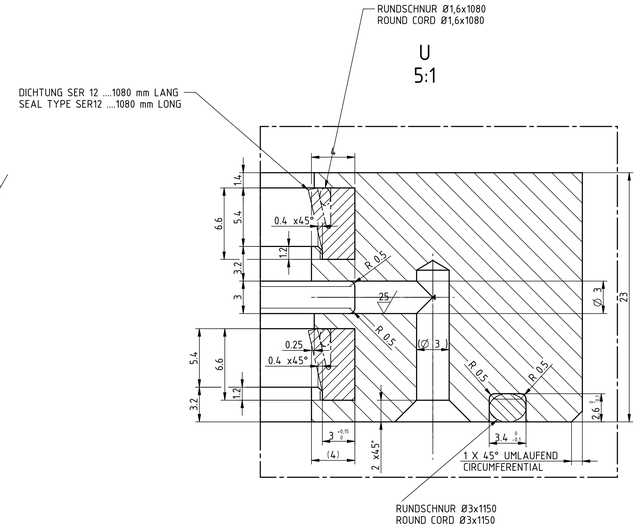

A–A
1:1

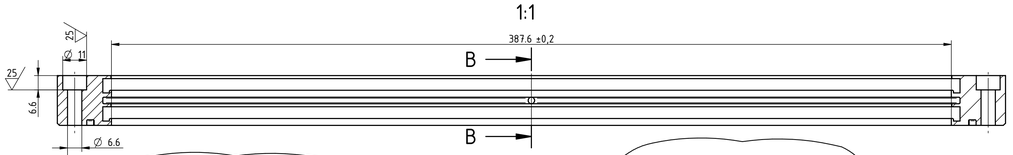

B–B
1:1

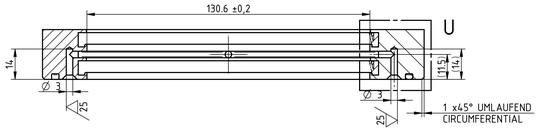

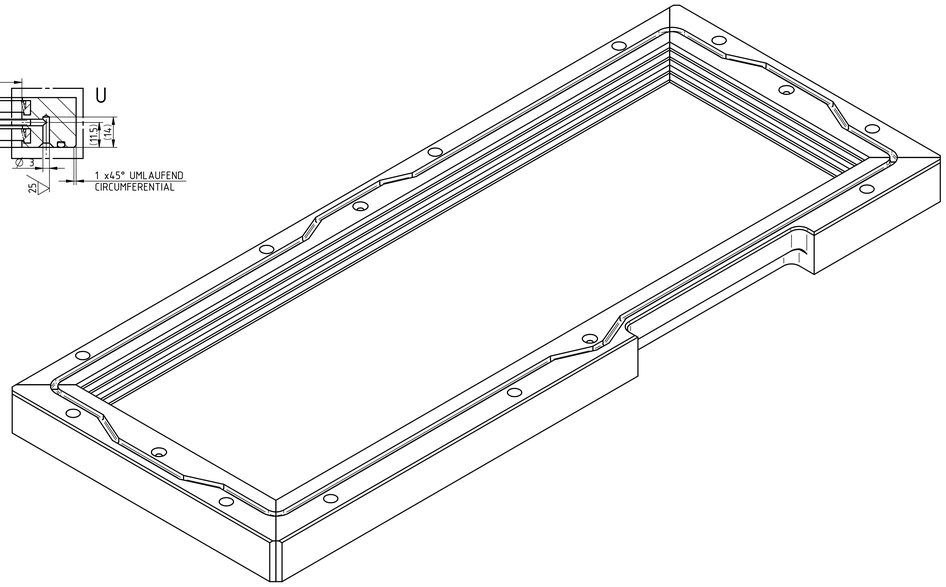

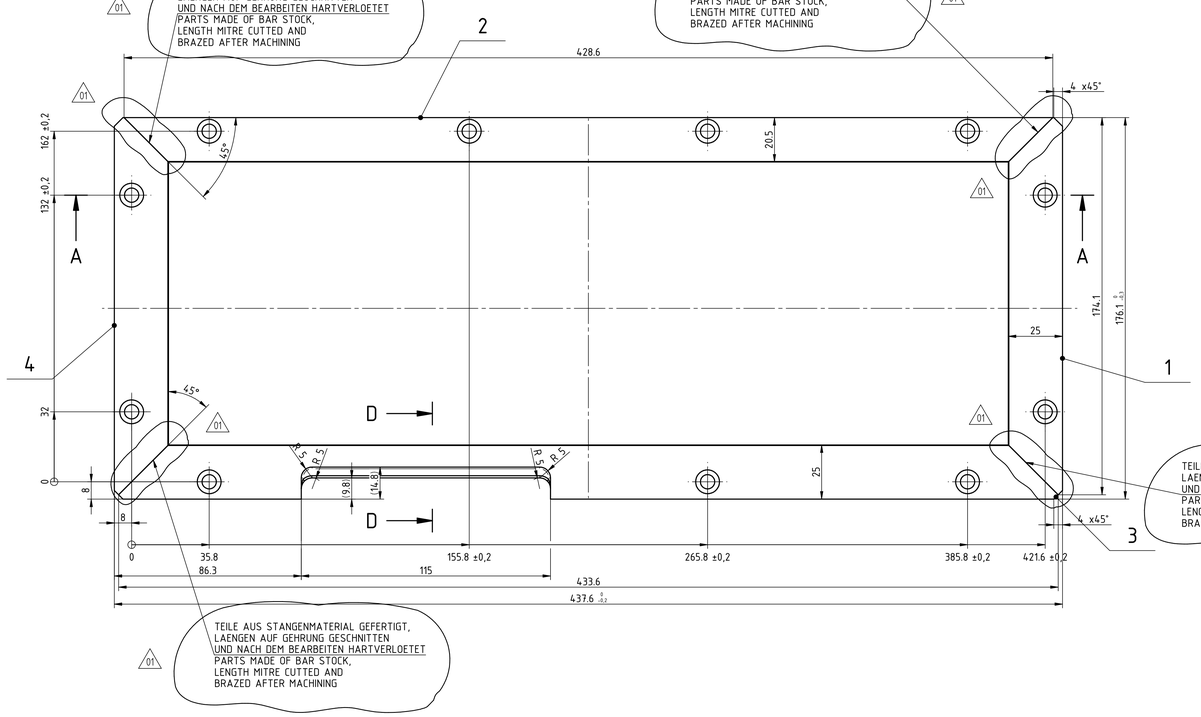

D–D
2:1

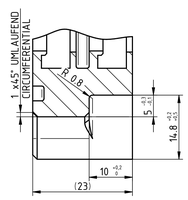

HERSTELLER: SERMETO
SUPPLIER: SERMETO

Nr. No.	Stk. Qty.	Titel Title	Durchmesser Diameter	Dicke Thickness	Breite Width	Länge Length	Masse Masse	Material Material	Norm Standard	Bemerkung Remark
1	1	FLACHSTAHL	–	25	23	174,1	0,60 kg	CuSn12-C-GS	EN1982	
2	1	FLACHSTAHL	–	20,5	23	428,6	1,40 kg	CuSn12-C-GS	EN1982	
3	1	FLACHSTAHL	–	25	23	433,6	1,36 kg	CuSn12-C-GS	EN1982	
4	1	FLACHSTAHL	–	25	23	174,1	0,67 kg	CuSn12-C-GS	EN1982	

3.2 (25) Kanten/Edges DIN ISO 13715 -0.2 -0.5 +0.2 +0.5

Allgemeintoleranzen
GENERAL TOLERANCES
ISO 2768
Toleranzklasse : m/H
TOLERANCE CLASS : m/H

Hoesch Hohenlimburg GmbH

Freigestellte Kanten DIN ISO 13715 Bl. 1 / DIN ISO 13920 BF / DIN 1690 DTB T1

Oberfläche Ra in µm nach DIN ISO 1302

Maßstab 1:1 | Blattformat A0

Walzstrasse | Fertigstrasse | Gerüst 11

HHOMBA-WLST-FEST-GE11-HAST-LBLO
L-Blöcke Balancierung/ Biegung

Ersteller: Ortner
Erstelldatum: 26.09.2011
Freigabedatum:
SAP-Materialnummer:
Alle Zeichnungsnummer:
Zeichnungart: Maschinenbau

DICHTRAHMEN OBEN
AW Biegeblock G11
Fertiggerüst G11

SAP-Zeichnungsnummer: 600782 | Version: | Blatt 1 / 1 Bl.

Ver. | Änd.-Nr. | Kurzbeschreibung | Datum | Name | Freigabe | Werkstoff: - | Masse: 4.03

Revision Revision	No. of Revision No. of Rev.	Modification contents Änderungsinhalt	Date Datum	Made by Erstellt von	Checked by Geprüft von
01	13	Radien und Text ergänzt / Radius and text added	28.03.2012	AUM	SCHALLAU

The contents of this sheet is copyright property of Siemens VAI Metals Technologies GmbH & Co. It may not be copied or made available to any third parties without our express consent. Der Inhalt dieses Blattes ist geistiges Eigentum der Siemens VAI Metals Technologies GmbH & Co. Ohne ausdrückliche Zustimmung der Siemens VAI Metals Technologies GmbH & Co. darf es weder vervielfältigt noch anderen Personen zugänglich gemacht werden. Zuwiderhandlungen sind gerichtlich verfolgt.

Customer Ref. No. / Kunden Zeichn.-Nr.: 600782
Hersteller / Manufacturer: C&R EN RM
Hoesch Hohenlimburg GmbH
SIEMENS VAI

C.CW40	Project / Projekt	HHO-MIBA2	
WH	Plant / Anlage	Mittelbandstrasse	
24	Area / Areal	Fertigstrassenbereich	
421A	Equipment / Ausrüstung	Fertiggerüst G11	
32	SubGroup / Baugruppe	AW Biegeblock G11	
M	Inspection Discipline / Prüfart	Mechanische Ausrüstung	
2013	Part No. / Teile Nr.	SEALING FRAME TOP	
	Doc Title / Dok. Titel	DICHTRAHMEN OBEN	
DLZ 001	Document Type / Dokument Typ; Count No. / Laufende Nummer	Detailzeichnung	

Land / Country: DE | Status / Status: Checked
Eigentümergesellschaft / Owner company: CU
SAP Document No. / Dokument Nr.: 100050501901

	Date / Datum	Name / Name
Made by / Erstellt von	26.09.2011	Ortner
Checked by / Geprüft von	24.10.2011	Pichler
Released by / Freigegeben von	02.12.2011	SCHALLAU

Mass / Masse: 4 kg | CAD Scale / Maßstab: 1:1 | Scale / Maßstab: 2:1,5:1
Material / Material:
Job-File:
Sheet / Blatt: 1 of / von 1 | Form / Form: A0 | Revision / Revision: 01

Dok.-Drwg. No. / Dok.-Zeichn.-Nr.: C.CW40.WH.24421A32-M2013/DLZ001