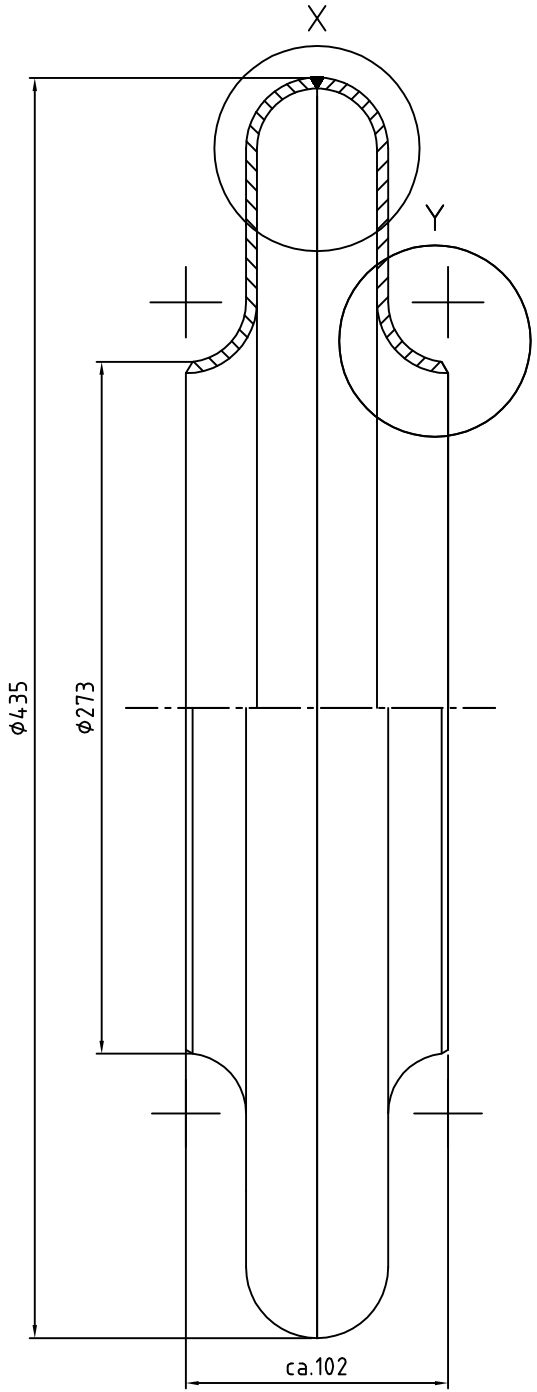

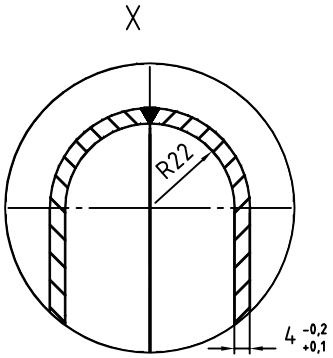

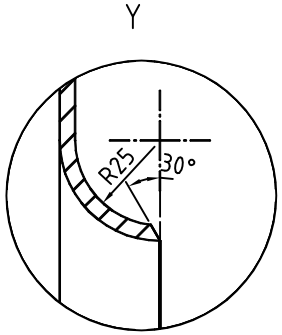

Betriebsdaten:

Betriebsdruck:	9 bar
Betriebstemperatur:	260°C
Axiale Dehnung:	4 mm
Lastspiele:	1000 mit SL 5
Probedruck:	16,1 bar erfolgt im eingeb. Zustand
Medium:	Fluidegruppe 1
Modul:	nach DGRL 97/23/EG, Modul B1+F

Material: P 265 GH

nach EN 10028-2 AD-W1, mit A.P.Z
nach EN10204 / 3.1B-ADW1

Herstellung und Prüfung nach
AD 2000-Merkblätter der Reihe HP

Kompensatorberechnung
nach AD 2000-Merkblatt B13

Wärmebehandlung:

Normalglühen

Korrosionszuschlag:

1 mm

Silica				-		Oberfläche	Maßstab ohne / Position 1 / Menge 1
					Datum	Name	HKS-Linsen-Kompensator
				Bearb.	07.08.2006		L-MB 250 / 1 / 1 x 4 / 102 / P265GH
				Gepr.			
				Norm			
							Blatt
							Bl
Zust.	Änderungen	Datum	Name				