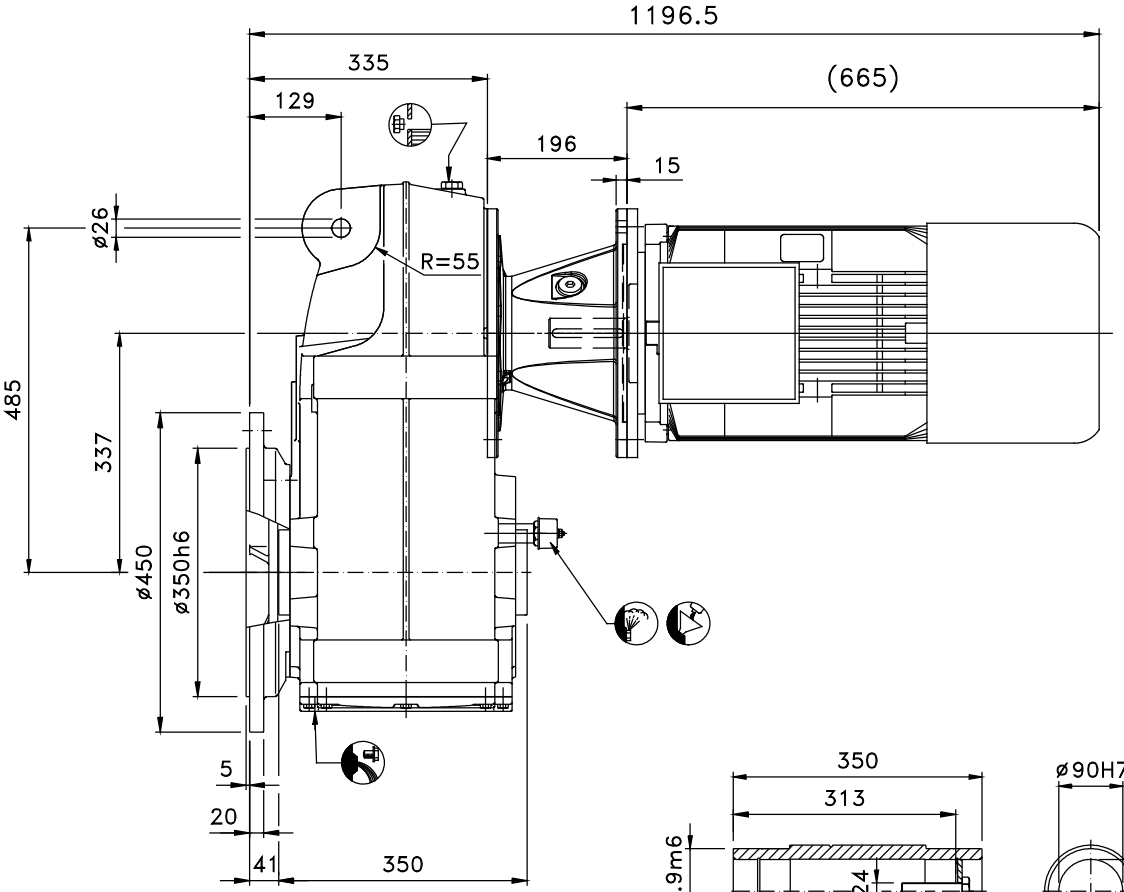

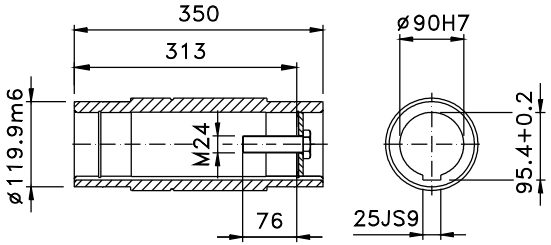

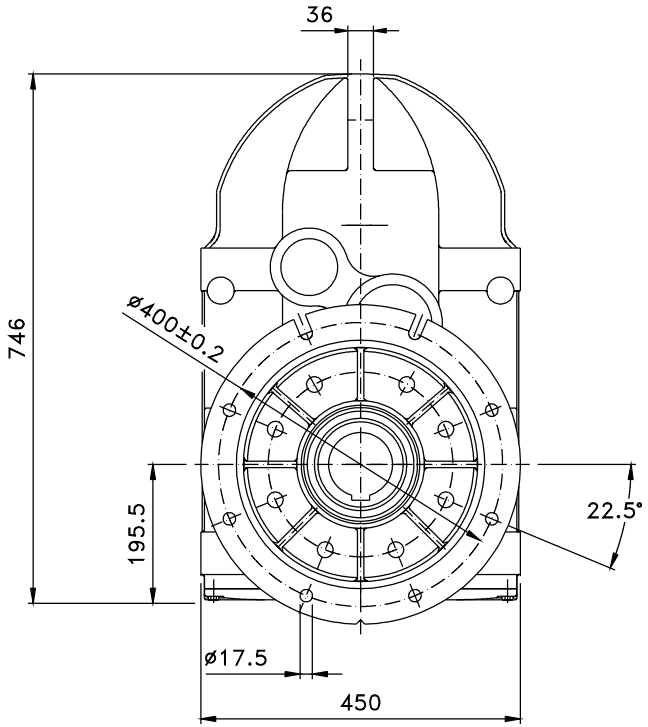

					Datum	Name	Maßstab Scale 1:7	Masse Mass
				gez.	21.12.16	HP		
				gepr.	21.12.16		Benennung	Titel
				Konstr.	21.12.16	HP	SPFH76B...U-15BA160M4-IE3-L-5	
				C A D				
				PREMIUM STEPHAN			Zeichnungs-Nr. SP076-122-3A00	Drwg.No. / Blatt-Page 1/1
Edit	Edit-Nr.	Datum	Name	File:	SP076122		Ers.f. Repl.	Ers.d. Repl. by

Schutzvermerk nach DIN34 beachten. Copyright reserved.