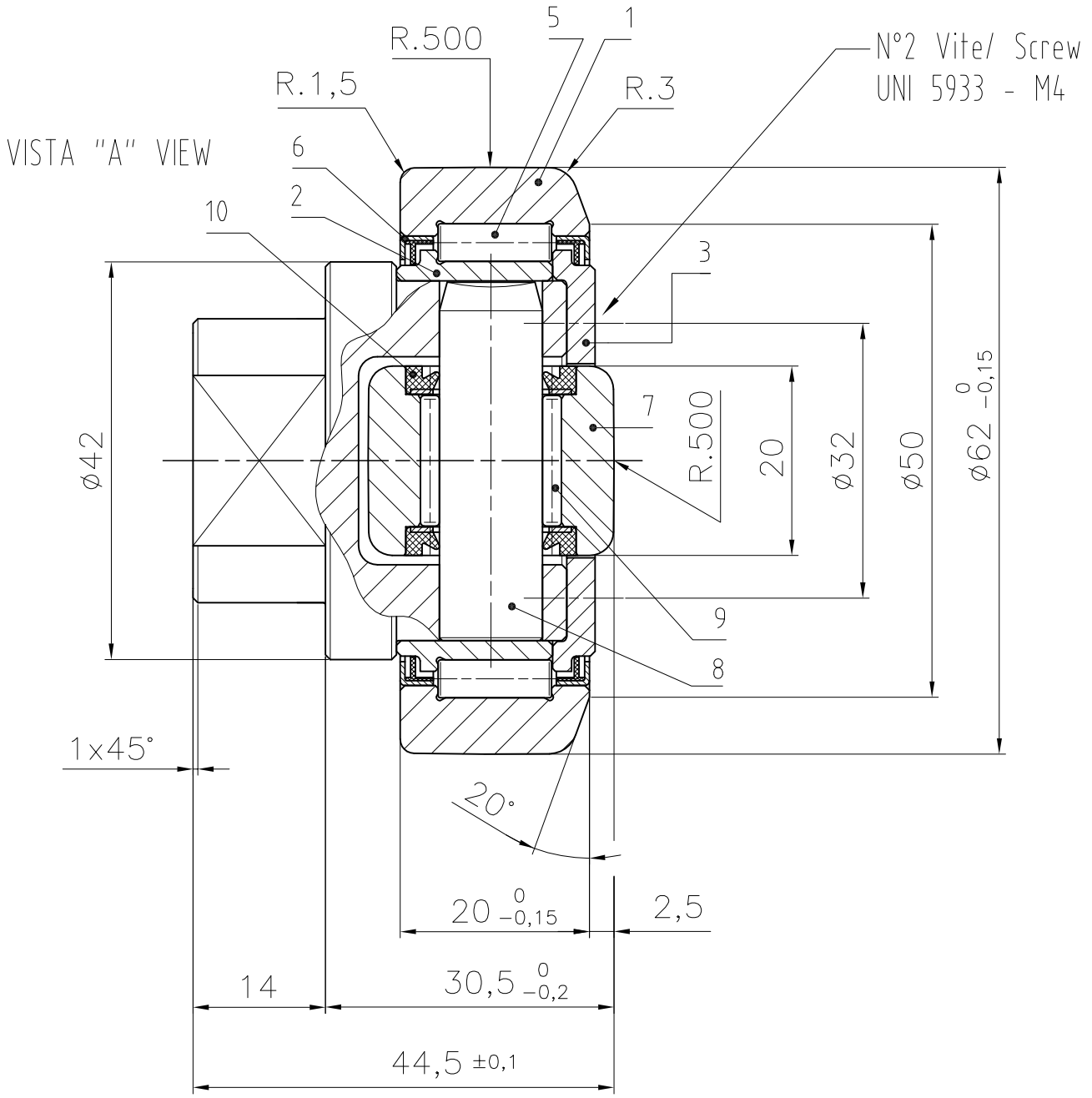

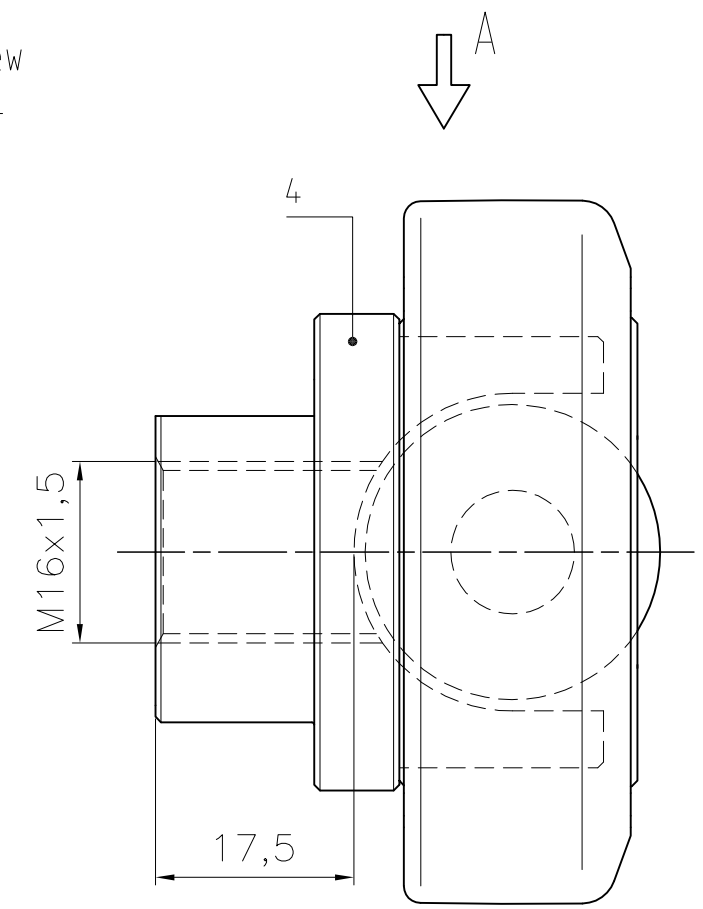

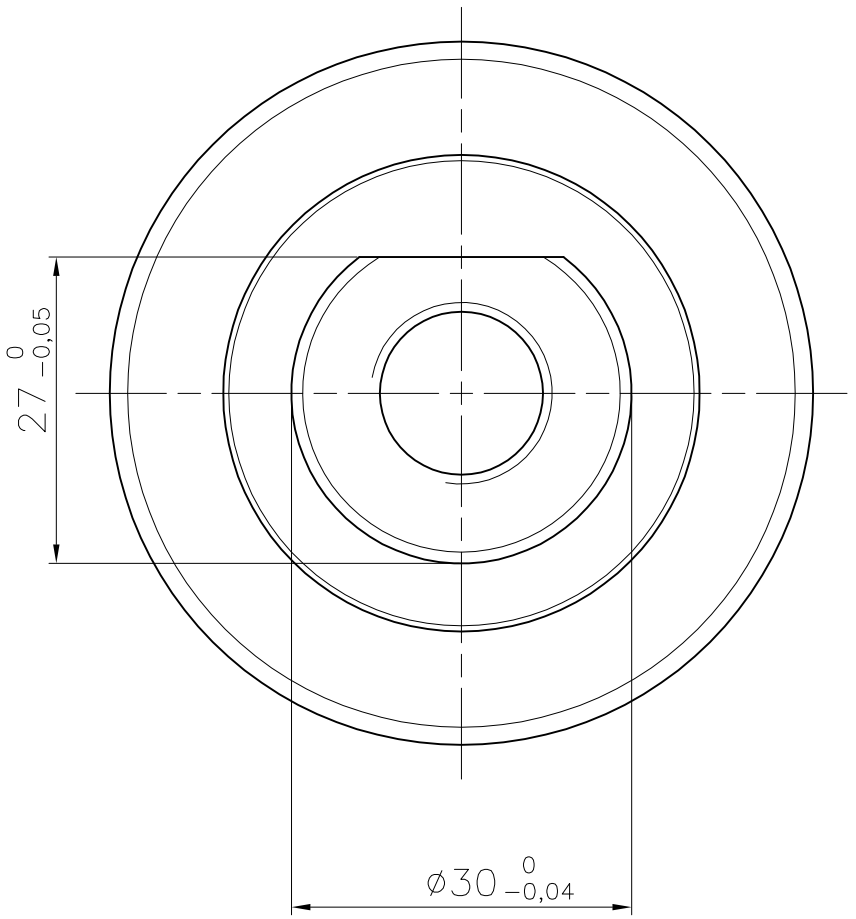

INFORMAZIONI TECNICHE/ TECHNICAL INFORMATIONS:
Giuoco radiale parte radiale/
Radial clearance of radial part: 0,025/0,050;
Giuoco radiale parte assiale/
Radial clearance of axial part: 0,015/0,030;
V max= 900 rpm (grasso/grease)
Lubrificato con grasso a base di litio classe 2/
Lubricated with 2 class lithium base grease

CAPACITA' DI CARICO/ LOAD RATINGS:
C= 39 kN (UNI-ISO 281)
C0= 65 kN (UNI-ISO 76)
Ca= 14 kN (UNI-ISO 281)
C0a= 21 kN (UNI-ISO 76)

Nr.	Denominazione/Denomination	Q.tà/Q.ty	Materiale/Material	Note/Remarks
10	Tenuta radiale/ Radial seal	2	Acciaio+NBR/ Steel+NBR	–
9	Rullino cilindrico/ Needle cyl. roller DIN 5402	–	100Cr6 (UNI 3097)	61/64 HRc
8	Perno assiale/ Axial stud	1	100Cr6 (UNI 3097)	58/62 HRc
7	Anello esterno/ Outer ring	1	16CrNi4/ 18NiCrMo5 (UNI 7846)	58/60 HRc (Eht. 0,7/1 mm)
6	Tenuta radiale/ Radial seal	2	Acciaio+NBR/ Steel+NBR	–
5	Rullo cilindrico/ Cylindrical roller DIN 5402	–	100Cr6 (UNI 3097)	61/64 HRc
4	Perno/ Stud	1	Fe 52.2/ Fe 510C	–
3	Ralla/ Washer	1	100Cr6 (UNI 3097)	58/62 HRc
2	Anello interno/ Inner ring	1	100Cr6 (UNI 3097)	58/62 HRc
1	Anello Esterno/ Outer Ring	1	16CrNi4/ 18NiCrMo5 (UNI 7846)	58/60 HRc (Eht. 0,7/1 mm)

REV.	DENOMINAZIONE/DENOMINATION	DATA/DATE	FIRMA/SIGN

DESCRIZIONE/ DENOMINATION: CUSCINETTO COMBINATO/ COMBINED BEARING

Tol. gen.i per misure lineari/ Linear dimension gen. tol.

>0.5-6	>6-30	>30-120	>120-1000	>1000-2000
±0.1	±0.2	±0.3	±0.5	±0.8

Toll. gen.i per misure angolari/ Angular dim. gen. tol.
±0.15'
Toll. gen./ Gen. tol.: UNI-ISO 2768-mK

Scala/Scale: 1,5:1

Disegno/ Draw N. DSTR 4178

Materiale/Material: –

A3

Ricavato da/ Obtained by: –

Trattamento/Treament: –

	Firma/ Sign	Data/ Date
Disegnato/ Drawn		22.06.12
Approvato/ Approved		26.06.12

Peso/ Weight: Approx. 0,6 Kg

Disegno di proprietà della DISTITEC S.R.L.
E' vietata la riproduzione e la cessione a terzi salvo approvazione scritta

cuscinetti speciali DISTITEC special bearings